RMK 50

REITINGER TELESKOPKRANE

W. Reitinger GmbH & Co KG
Westbahnstr. 4
A-4490 St. Florian

Tel.: +43 7224/ 671 96
E-Mail: office@w-reitinger.at
Web: www.w-reitinger.at

W. REITINGER

Technische Daten weitgehend nach Herstellerangaben - Irrtümer, Druckfehler und technische Änderungen vorbehalten.

Filialen: A-2500 Baden b. Wien, Haidhofstr. 150, Tel. +43 2252/ 214 80 **A-3382 Loosdorf b. Melk**, Hürmerstr. 21, Tel. +43 2754/ 567 89
A-4861 Aurach/Schörfling, Pranzing 28, Tel. +43 7662/ 48 00 **A-9130 Poggersdorf/Ktn.**, Wirtschaftspark 17, Tel. +43 4224/ 81 111

RMK 50

Reitinger Teleskopkran

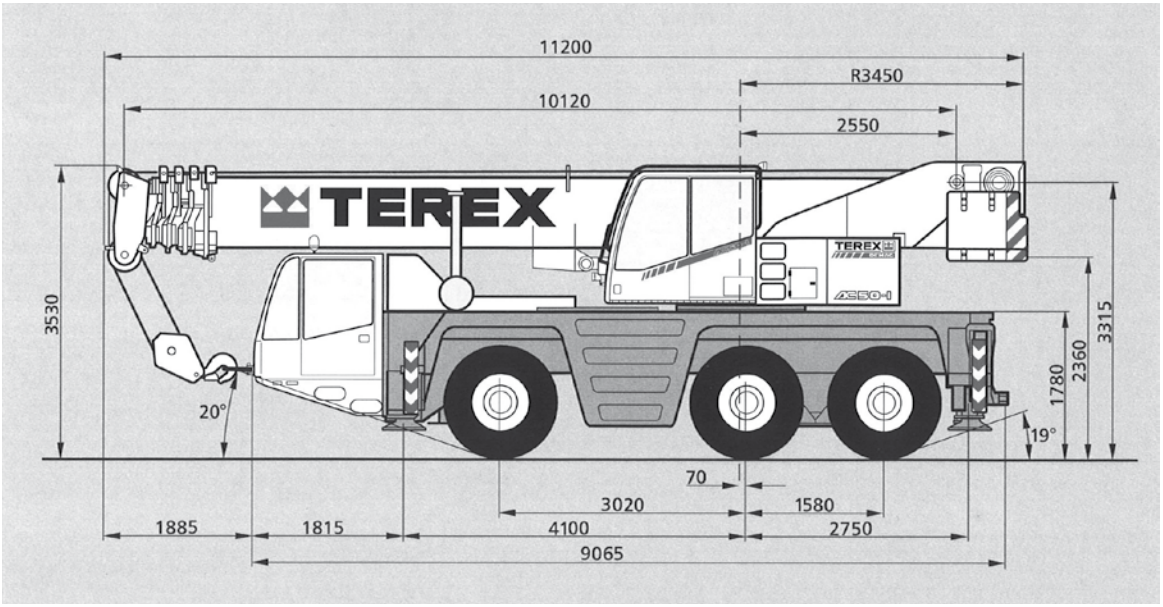

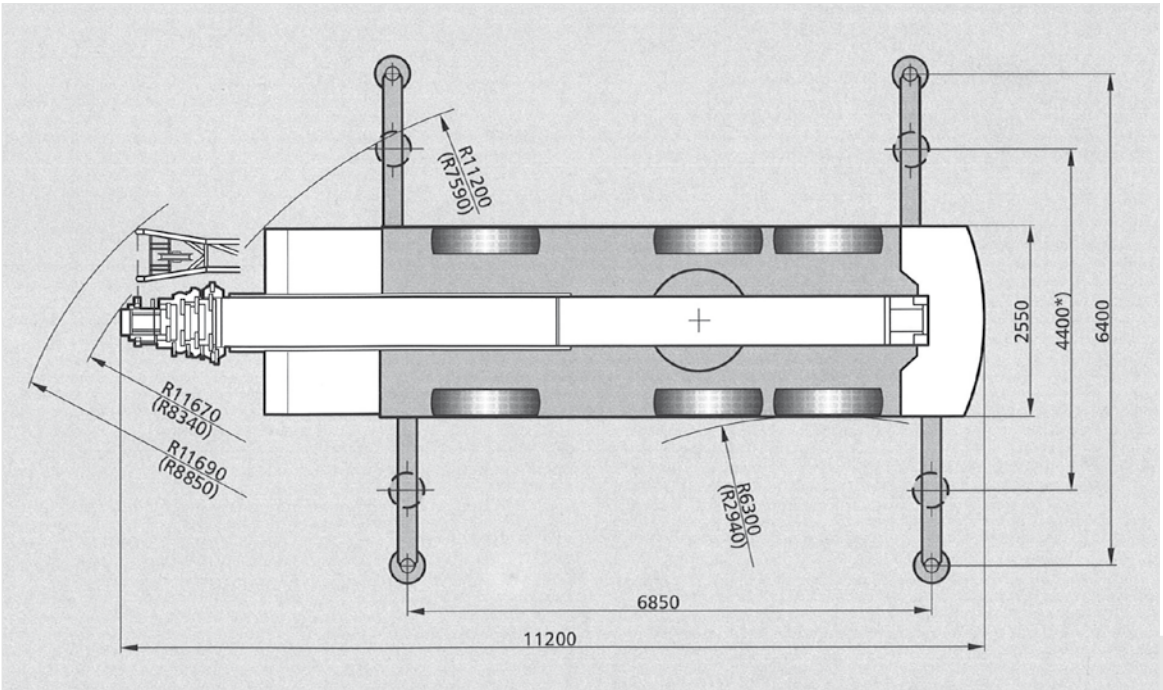

W. Reitinger GmbH & Co KG
Westbahnstr. 4
A-4490 St. Florian

Tel.: +43 7224/ 671 96
E-Mail: office@w-reitinger.at
Web: www.w-reitinger.at

Technische Daten weitgehend nach Herstellerangaben - Irrtümer, Druckfehler und technische Änderungen vorbehalten.

Filialen: A-2500 Baden b. Wien, Haidhofstr. 150, Tel. +43 2252/ 214 80 **A-3382 Loosdorf b. Melk**, Hürmerstr. 21, Tel. +43 2754/ 567 89
A-4861 Aurach/Schörfling, Pranzing 28, Tel. +43 7662/ 48 00 **A-9130 Poggersdorf/Ktn.**, Wirtschaftspark 17, Tel. +43 4224/ 81 111

RMK 50

Reitinger Teleskopkran

Traglastdiagramm mit 9,5 to Vollballast und voll abgestützt

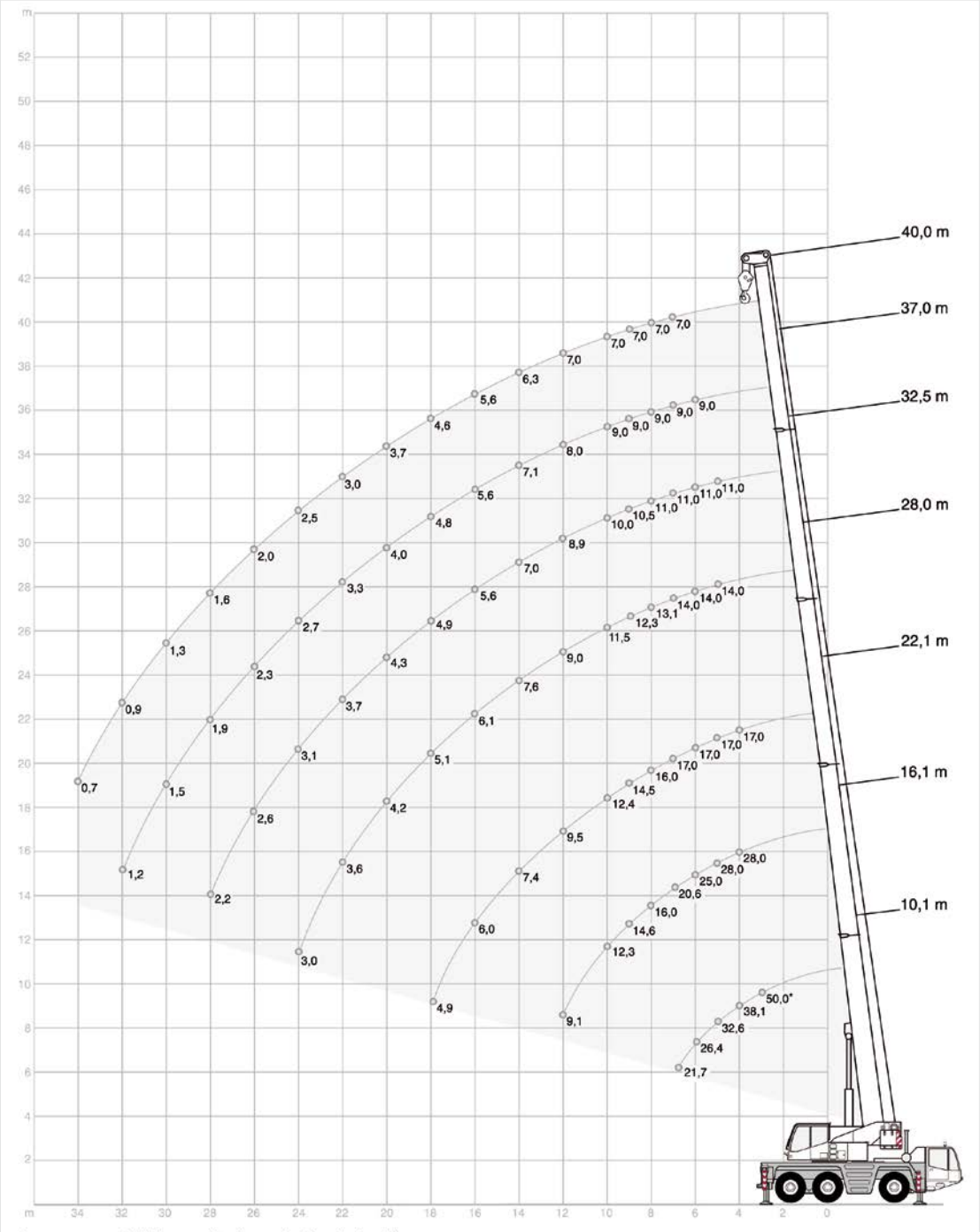

Vollballast 9,50 to Grundballast 7,50 to Ballasttransport erforderlich

W. Reitinger GmbH & Co KG
Westbahnstr. 4
A-4490 St. Florian

Tel.: +43 7224/ 671 96
E-Mail: office@w-reitinger.at
Web: www.w-reitinger.at

Technische Daten weitgehend nach Herstellerangaben - Irrtümer, Druckfehler und technische Änderungen vorbehalten.

Filialen: A-2500 Baden b. Wien, Haidhofstr. 150, Tel. +43 2252/ 214 80 **A-3382 Loosdorf b. Melk**, Hürmerstr. 21, Tel. +43 2754/ 567 89
A-4861 Aurach/Schörfling, Pranzing 28, Tel. +43 7662/ 48 00 **A-9130 Poggersdorf/Ktn.**, Wirtschaftspark 17, Tel. +43 4224/ 81 111

RMK 50

Reitinger Teleskopkran

Traglasttabelle - Hauptausleger mit Vollballast und voll abgestützt

9,5 t | 6,85 m x 6,40 m | 360°

Radius · Ausladung Portée Sbraccio Radio	m	Main boom · Hauptausleger · Flèche principale · Braccio base · Pluma principal						
		10,1	**16,1**	**22,1**	**28,0**	**32,5**	**37,0**	**40,0**
m		t	t	t	t	t	t	t
3		50,0*	-	-	-	-	-	-
3		45,7	-	-	-	-	-	-
3,5		41,6	28,0	-	-	-	-	-
4		38,1	28,0	17,0	-	-	-	-
4,5		35,2	28,0	17,0	14,0	-	-	-
5		32,6	28,0	17,0	14,0	11,0	-	-
6		26,4	25,0	17,0	14,0	11,0	9,0	-
7		21,7	20,6	17,0	14,0	11,0	9,0	7,0
8		-	16,0	16,0	13,1	11,0	9,0	7,0
9		-	14,6	14,5	12,3	10,5	9,0	7,0
10		-	12,3	12,4	11,5	10,0	9,0	7,0
12		-	9,1	9,5	9,0	8,9	8,0	7,0
14		-	-	7,4	7,6	7,0	7,1	6,3
16		-	-	6,0	6,1	5,6	5,6	5,6
18		-	-	4,9	5,1	4,9	4,8	4,6
20		-	-	-	4,2	4,3	4,0	3,7
22		-	-	-	3,6	3,7	3,3	3,0
24		-	-	-	3,0	3,1	2,7	2,5
26		-	-	-	-	2,6	2,3	2,0
28		-	-	-	-	2,2	1,9	1,6
30		-	-	-	-	-	1,5	1,3
32		-	-	-	-	-	1,2	0,9
34		-	-	-	-	-	-	0,7

Die Leistungsdaten des Kranes mit anderen Ballastierungen oder Ausstattungen erhalten Sie gerne auf Anfrage.

W. Reitinger GmbH & Co KG
Westbahnstr. 4
A-4490 St. Florian

Tel.: +43 7224/ 671 96
E-Mail: office@w-reitinger.at
Web: www.w-reitinger.at

W. REITINGER

Technische Daten weitgehend nach Herstellerangaben - Irrtümer, Druckfehler und technische Änderungen vorbehalten.

Filialen: A-2500 Baden b. Wien, Haidhofstr. 150, Tel. +43 2252/ 214 80 **A-3382 Loosdorf b. Melk**, Hürmerstr. 21, Tel. +43 2754/ 567 89
A-4861 Aurach/Schörfling, Pranzing 28, Tel. +43 7662/ 48 00 **A-9130 Poggersdorf/Ktn.**, Wirtschaftspark 17, Tel. +43 4224/ 81 111